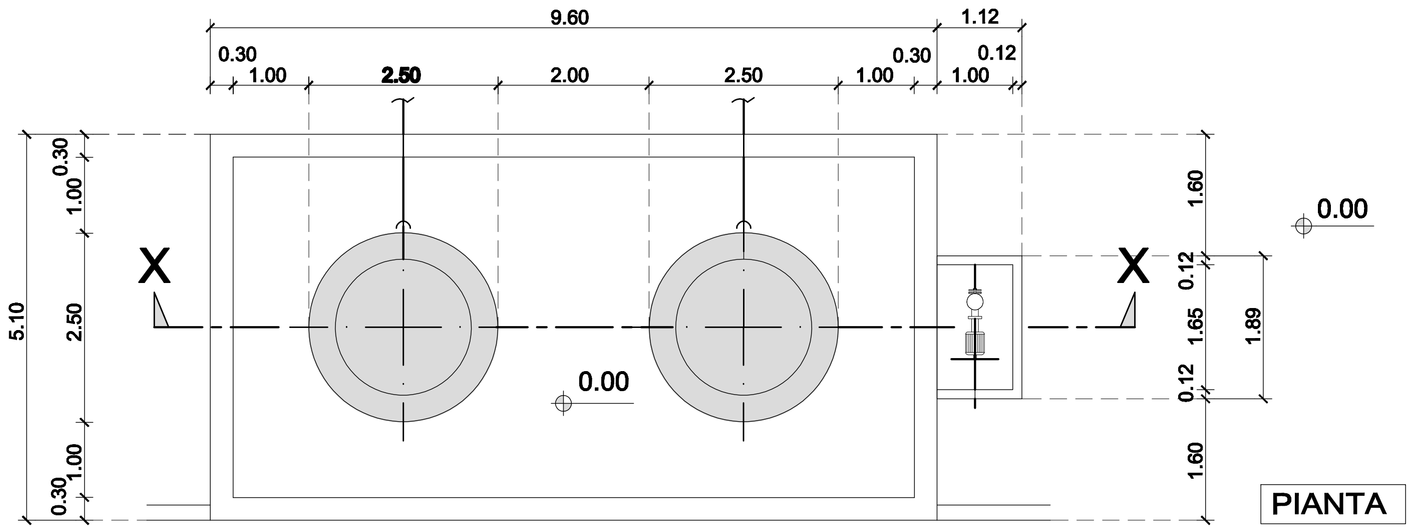


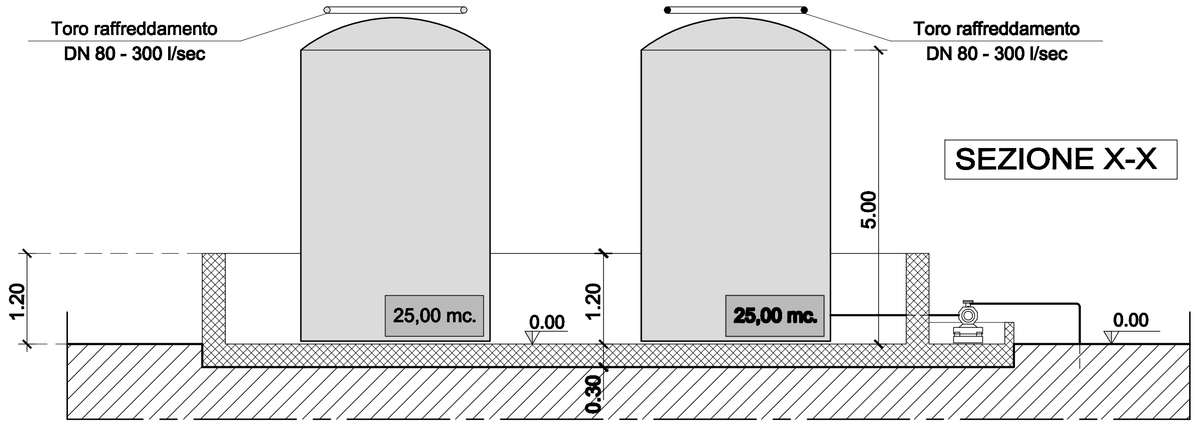


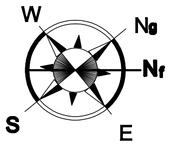


# COMUNE di S. AGATA di PUGLIA
(Provincia di Foggia)

| REV. | DATA | DESCRIZIONE | REDATTO | CONTROLLATO | APPROVATO | AUTORIZZATO | VISTO |
|---|---|---|---|---|---|---|---|
| 0 | 14.05.2012 | PER EMISSIONE | | | | | |

DESCRIZIONE :

## SERBATOI STOCCAGGIO OLIO

Tav. I 07

**IMPIANTO DI PRODUZIONE DI ENERGIA ELETTRICA**
ALIMENTATO DA BIOMASSE LIQUIDE DA 500 kWe

SCALA 1: 50

DATA Maggio 2012

**OPERE EDILI :**
**ing. Pasquale Pietrocola**
Via Vittorio Emanuele, 107
71028 - Sant'Agata di Puglia (FG)

IMPIANTI :
**ing. Egidio Tamburrino**
Via Lupo Protospata, 80/B
75100 - Matera

PROPRIETA' RISERVATA : A TERMINI DI LEGGE LA SOCIETA' SI RISERVA LA PROPRIETA' DEL PRESENTE DISEGNO CHE PERTANTO NON PUO' ESSERE RIPRODOTTO NE' COMUNICATO A TERZI, SENZA AUTORIZZAZIONE SCRITTA DELLA DITTA STESSA.